www.rodavigo.net +34 986 288118
Servicio de Att. al Cliente

Mesa lineal compacta
Serie MXH
ø6, ø10, ø16, ø20

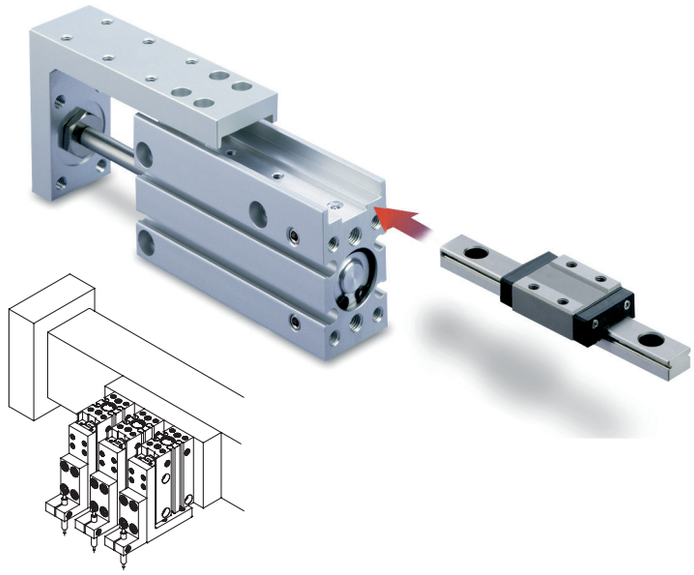

Características

- El uso de una guía lineal con patín de bolas, proporciona una excelente rigidez, linealidad y precisión antigiro.
- Carreras largas hasta 60 mm estandarizadas.
- Mesa adecuada para montaje en espacios reducidos.
- Posibilidad de conexionado en 3 direcciones.
- Posibilidad de montaje en 4 direcciones.

Forma de pedido

MXH 10 – 60

Mesa lineal compacta

Diámetro

6	6 mm
10	10 mm
16	16 mm
20	20 mm

Carrera estándar

Diámetro [mm]	Carrera estándar [mm]
6, 10, 16, 20	5, 10, 15, 20, 25, 30, 40, 50, 60

Recomendación de producto

Los artículos en stock pueden sufrir modificaciones sin previo aviso.

Productos en stock para una rápida entrega

MXH6-5	MXH6-40	MXH10-20	MXH16-5	MXH16-40	MXH20-20
MXH6-10	MXH6-50	MXH10-25	MXH16-10	MXH16-50	MXH20-25
MXH6-15	MXH6-60	MXH10-30	MXH16-15	MXH16-60	MXH20-30
MXH6-20	MXH10-5	MXH10-40	MXH16-20	MXH20-5	MXH20-40
MXH6-25	MXH10-10	MXH10-50	MXH16-25	MXH20-10	MXH20-50
MXH6-30	MXH10-15	MXH10-60	MXH16-30	MXH20-15	MXH20-60

Detectores magnéticos

- D-M9PWL (indicación en 2 colores PNP)
- D-M9NWL (indicación en 2 colores NPN)

Nota) Para más opciones, consulte la sección Detector magnético, página 1025

Productos relacionados

Serie AS - Reguladores de caudal - página 1258
Serie RB - Amortiguador hidráulico - página 821
Serie SY - Válvulas - páginas 74, 110, 129
Serie VQC - Válvulas - página 221
Serie AC - Tratamiento de aire - página 1079
Serie IDK - Tubo de control de humedad - página 1180
Serie TU - Tubos - página 1253
Serie KQ2 - Racores - página 1214

Características técnicas

Diámetro [mm]	6	10	16	20
Anchura de guía [mm]	5	7	9	12
Fluido	Aire			
Actuación	Doble efecto			
Tamaño de conexionado	M5			
Presión mín. de trabajo	0.15 MPa	0.06 MPa		0.05 MPa
Presión máx. de trabajo	0.7 MPa			
Presión de prueba	1.05 MPa			
Temperatura ambiente y de fluido	Sin detector magnético: -10 a 70ºC (sin congelación) Con detector magnético: -10 a 60ºC (sin congelación)			
Velocidad del émbolo	50 a 500 mm/s			
Energía cinética admisible [J]	0.0125	0.025	0.05	0.1
Lubricación	No necesaria			
Amortiguación	Elástica en ambos extremos			
Tolerancia de longitud de carrera	$^{+1.0}_{0}$			
Detector magnético (opcional)	Detector tipo Reed: D-A9□ Detector de estado sólido: D-M9□/D-F9□			

Polígono Industrial O Rebullón s/n. 36416 - Mos - España - rodavigo@rodavigo.com

www.rodavigo.net +34 986 288118
Servicio de Att. al Cliente

Dimensiones MXH6

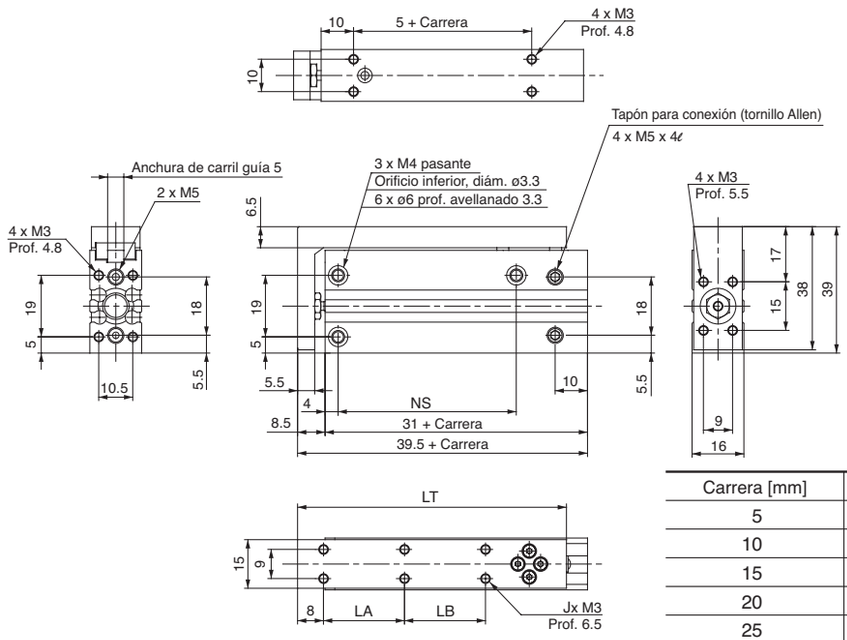

[mm]

Carrera [mm]	J	LA	LB	LT	NS
5	4	10	—	42	14
10	4	10	—	42	14
15	4	20	—	52	24
20	4	20	—	52	24
25	4	30	—	62	30
30	4	30	—	62	30
40	6	20	20	72	45
50	6	25	25	82	55
60	6	30	30	92	60

Dimensiones MXH10

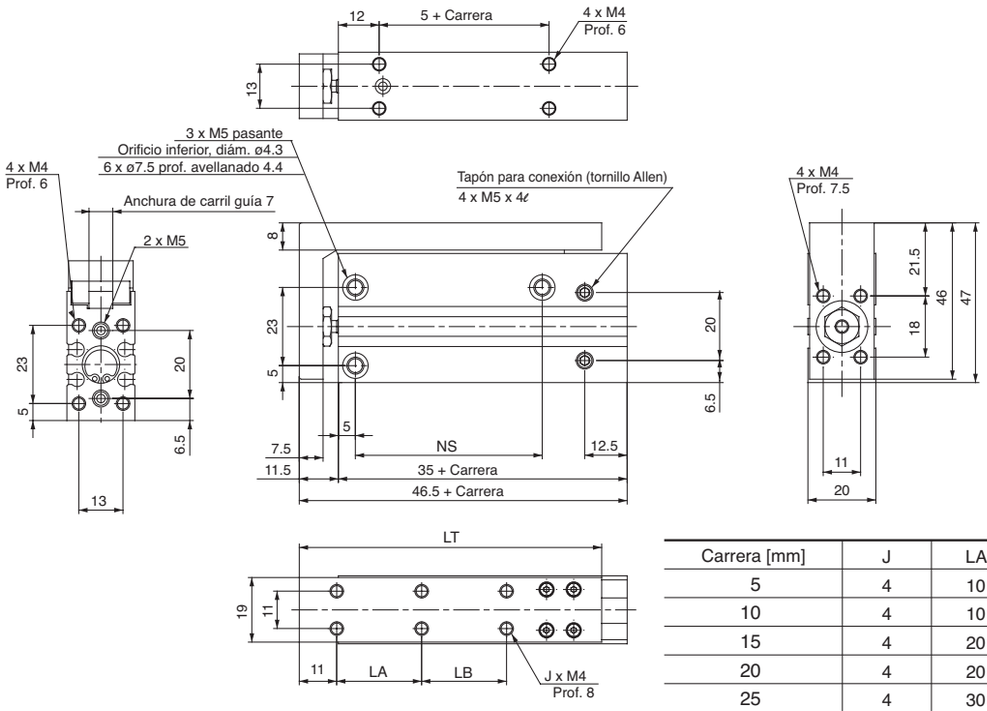

[mm]

Carrera [mm]	J	LA	LB	LT	NS
5	4	10	—	49	14
10	4	10	—	49	14
15	4	20	—	59	24
20	4	20	—	59	24
25	4	30	—	69	30
30	4	30	—	69	30
40	6	20	20	79	45
50	6	25	25	89	55
60	6	30	30	99	60

Para más opciones y detalles de los productos, consulte nuestros catálogos específicos o nuestra información online.

Polígono Industrial O Rebullón s/n. 36416 - Mos - España - rodavigo@rodavigo.com

Dimensiones MXH16

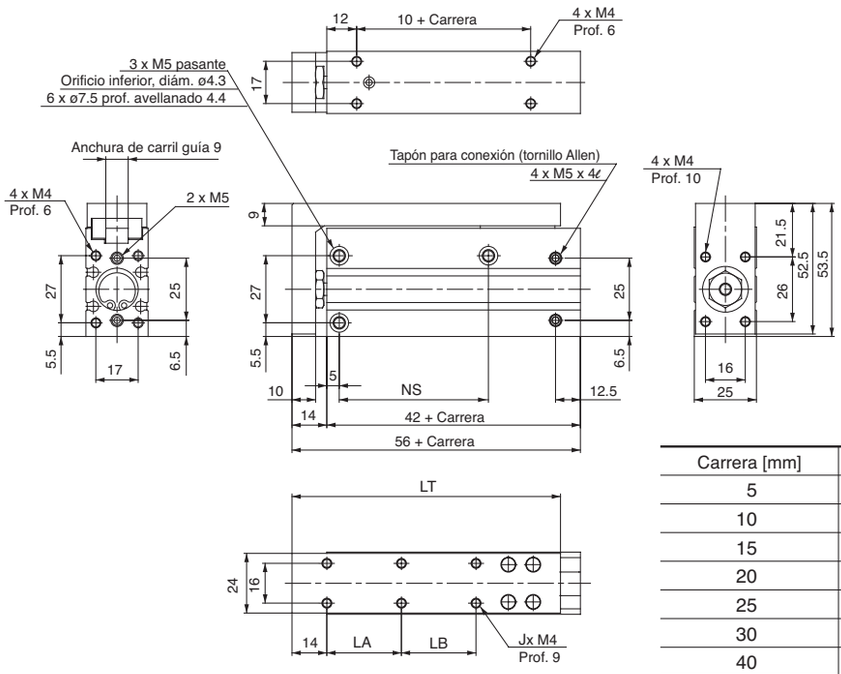

[mm]

Carrera [mm]	J	LA	LB	LT	NS
5	4	10	—	58	20
10	4	10	—	58	20
15	4	20	—	68	30
20	4	20	—	68	30
25	4	30	—	78	40
30	4	30	—	78	40
40	6	20	20	88	50
50	6	25	25	98	60
60	6	30	30	108	60

Dimensiones MXH20

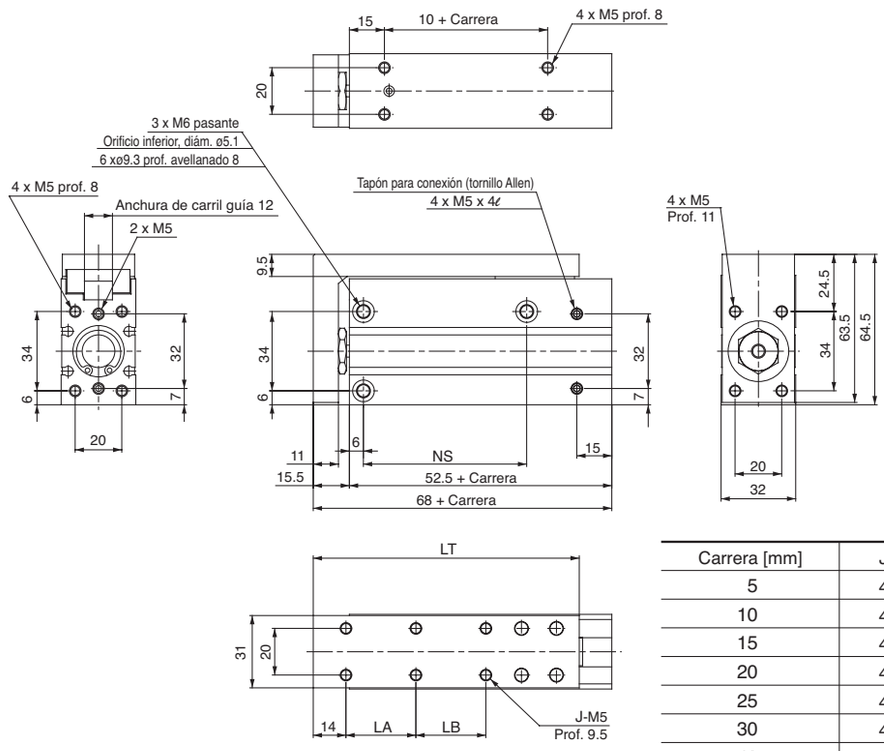

[mm]

Carrera [mm]	J	LA	LB	LT	NS
5	4	10	—	64	20
10	4	10	—	64	20
15	4	20	—	74	25
20	4	20	—	74	25
25	4	30	—	84	40
30	4	30	—	84	40
40	6	20	20	94	50
50	6	25	25	104	70
60	6	30	30	114	70